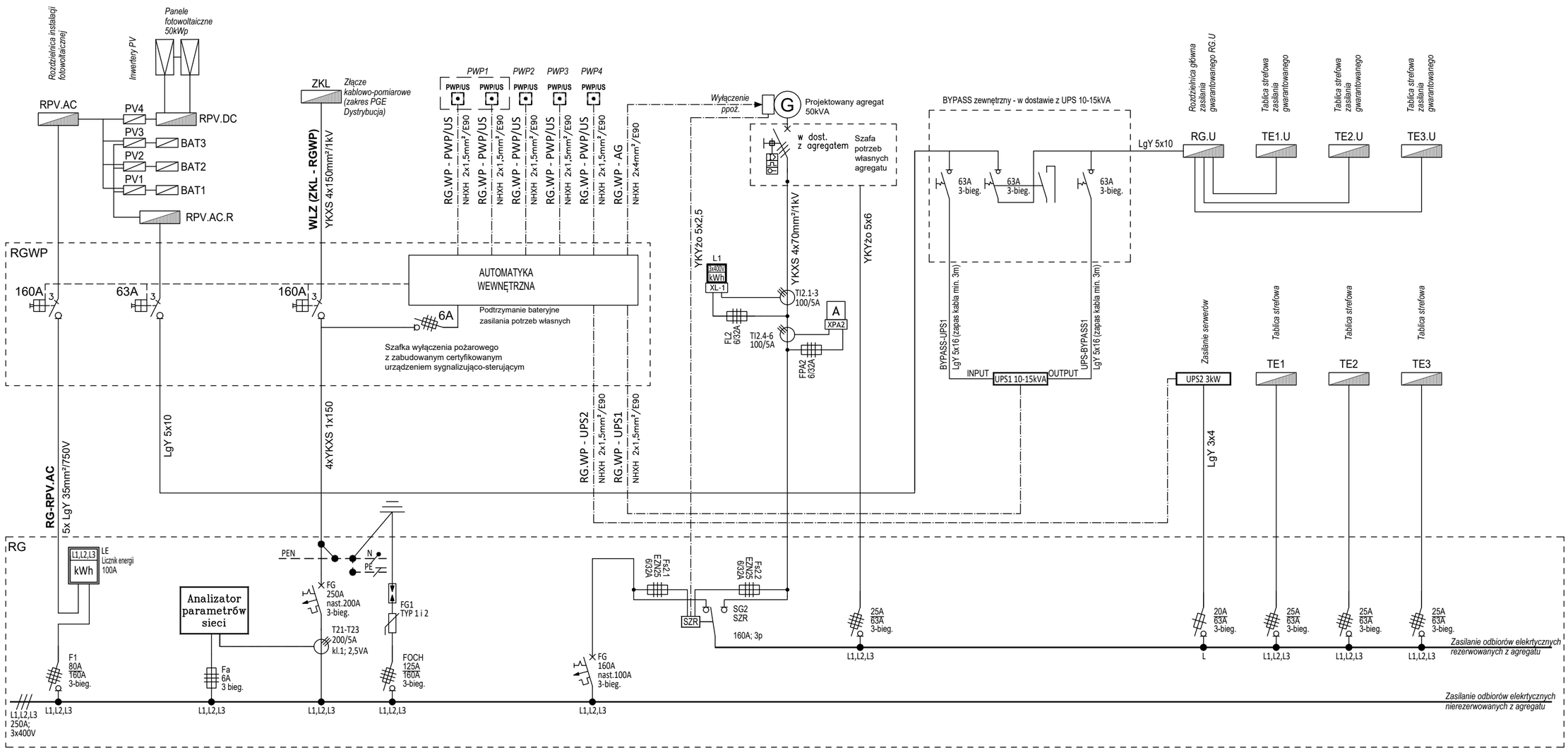

pracownia projektowa Architriada

SART Sp. z o.o.
05-800 Pruszków
ul. Czerwonych Maków 11

pracownia@architriada.eu
www.architriada.eu

inwestycja:

BUDOWA EUROPEJSKIEGO CENTRUM OCHRONY KLIMATU I MOKRADEŁ W GONIĄDZU

lokalizacja:

19-110 Goniądz, ul. Demokratyczna
Identyfikatory działek:
200801_4.0001.434/1; 200801_4.0001.434/2;
200801_4.0001.435/1; 200801_4.0001.435/2;
200801_4.0001.436/1; 200801_4.0001.436/2

inwestor:

Biebrzański Park Narodowy
Osowiec Twierdza 8, 19-110 Goniądz

nazwa rysunku:

SCHEMAT ZASILANIA OBIEKTU W ENERGIĘ ELEKTRYCZNĄ

projektant:

ADAM PIEŚCIK
uprawnienia nr Wa-656/93

sprawdzający:

Wojciech Pistolin
uprawnienia nr MAZ/0325/PWBE/21

opracowanie:

mgr inż. Piotr Metzgier

branża:	faza:	
ELEKTRYCZNA	program funkcjonalno-użytkowy	
data:	skala:	nr rysunku:
LISTOPAD 2023	-/-	EL-S01